Фундамент Ф 3

План

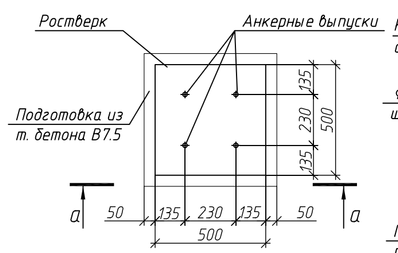

а–а

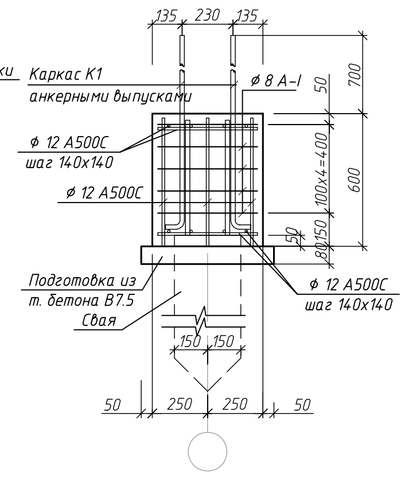

Сечение

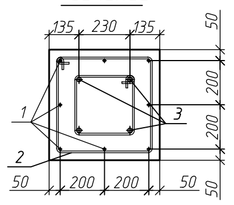

Фундамент Ф 4

План

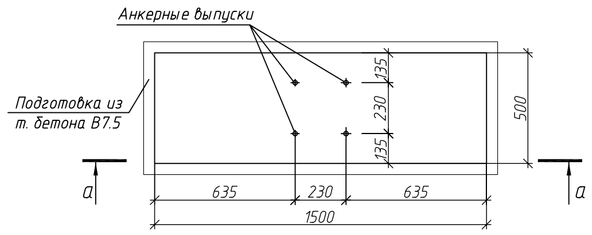

Сечение

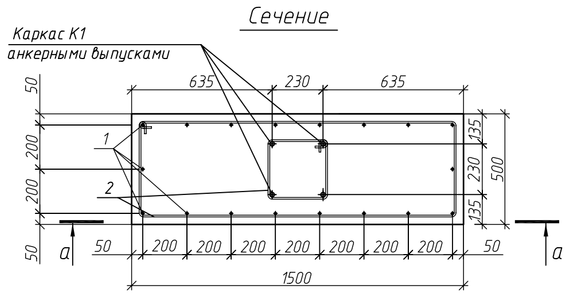

а–а

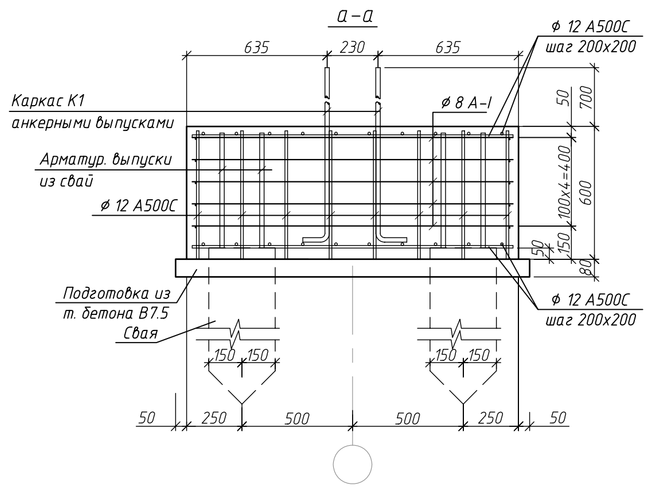

Фундамент Ф 5

План

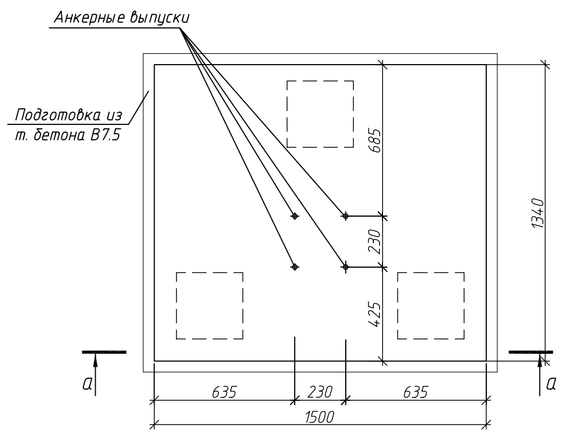

Сечение

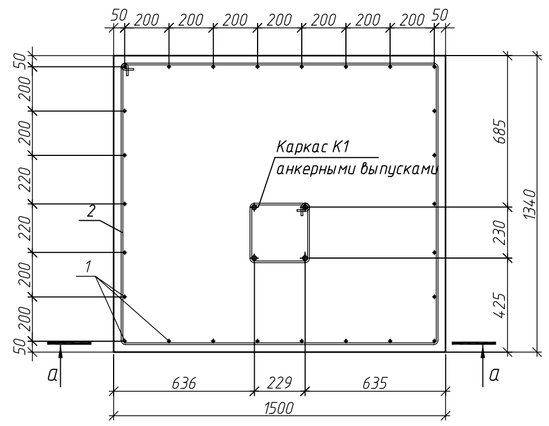

а–а

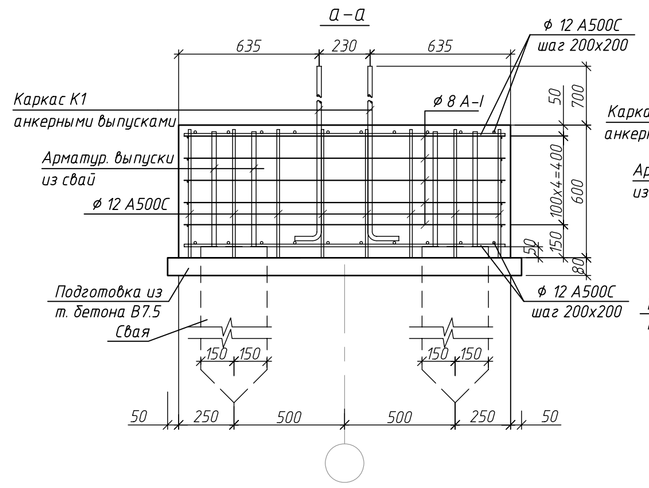

Фундамент Ф 6

План

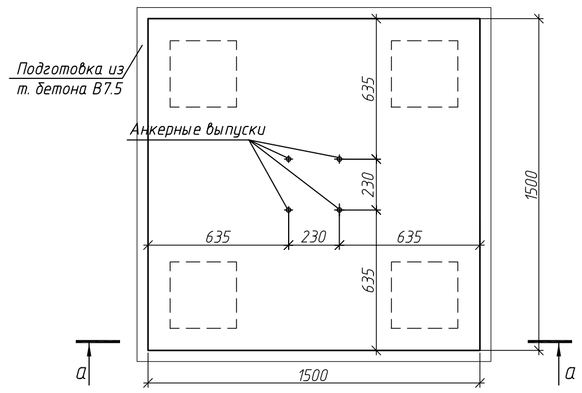

Сечение

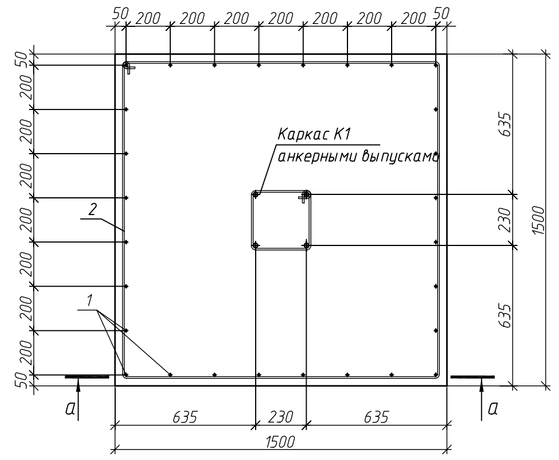

а–а

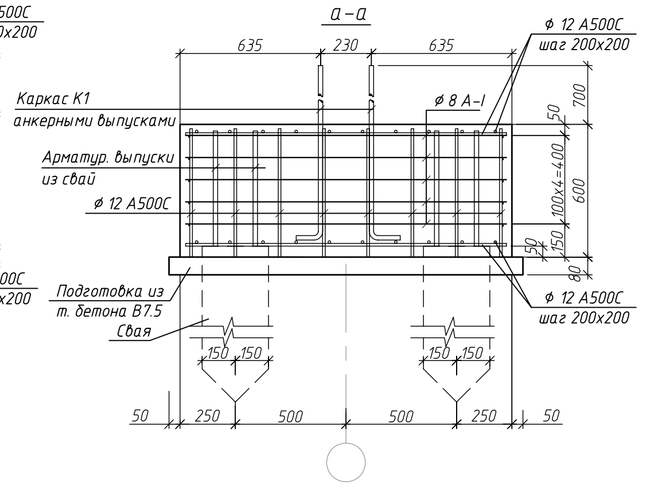

Фундамент Ф 7

План

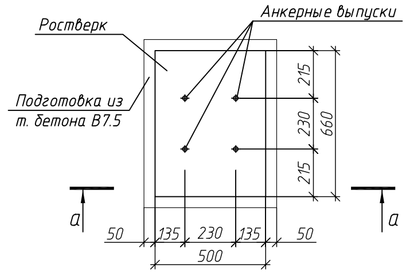

Сечение

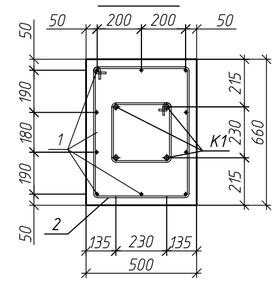

а–а

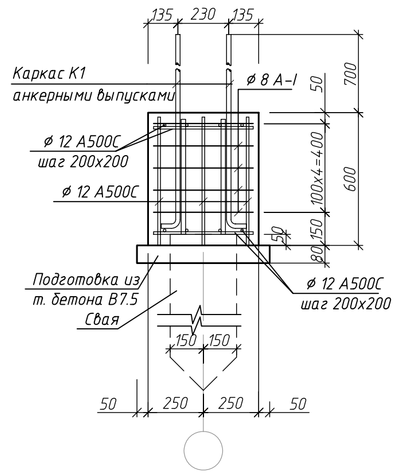

Каркас К1 с анкерными выпусками

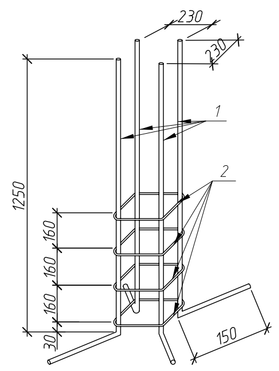

Спецификация арматуры фундаментных ростверков

Поз.	Обозначение	Наименование	Кол.	Масса, кг Ед.	Масса, кг Всего	Примечание
		Ф3	25	27,46	686,50	3,75 м куб.
		Отдельные стержни				
1	ГОСТ Р 52544-2006	ø12 А500С, Lобщ. = 11,6 м п.	-	-	10,30	
2	——— // ———	ø6 AIII, Lобщ. = 10,1 м п.	-	-	2,24	
		Арматурные изделия				
К1	см. данный лист	Каркас К1	1	-	14.92	
		Материалы				
	ГОСТ 26633-91	Бетон кл. В20	-	-	0,15	м куб.
		Ф4	21	42,42	890,82	9,45 м куб.
		Отдельные стержни				
1	ГОСТ Р 52544-2006	ø12 А500С, Lобщ. = 25.94 м п.	-	-	23,04	
2	——— // ———	ø6 AIII, Lобщ. = 20,1 м п.	-	-	4,46	
		Арматурные изделия				
К1	см. данный лист	Каркас К1	1	-	14.92	
		Материалы				
	ГОСТ 26633-91	Бетон кл. В20	-	-	0,45	м куб.
		Ф5	9	70,72	636,48	10,89 м куб.
		Отдельные стержни				
1	ГОСТ Р 52544-2006	ø12 А500С, Lобщ. = 55.78 м п.	-	-	49,53	
2	——— // ———	ø6 AIII, Lобщ. = 28,25 м п.	-	-	6,27	
		Арматурные изделия				
К1	см. данный лист	Каркас К1	1	-	14.92	
		Материалы				
	ГОСТ 26633-91	Бетон кл. В20	-	-	1,21	м куб.
		Ф6	10	81,66	816,60	13,50 м куб.
		Отдельные стержни				
1	ГОСТ Р 52544-2006	ø12 А500С, Lобщ. = 67,69 м п.	-	-	60,11	
2	——— // ———	ø6 AIII, Lобщ. = 29,85 м п.	-	-	6,63	
		Арматурные изделия				
К1	см. данный лист	Каркас К1	1	-	14.92	
		Материалы				
	ГОСТ 26633-91	Бетон кл. В20	-	-	1,35	м куб.
		Ф7	1	30,67	30,67	0,20 м куб.
		Отдельные стержни				
1	ГОСТ Р 52544-2006	ø12 А500С, Lобщ. = 14,82 м п.	-	-	13.,16	
2	——— // ———	ø6 AIII, Lобщ. = 11,65 м п.	-	-	2,59	
		Арматурные изделия				
К1	см. данный лист	Каркас К1	1	-	14.92	
		Материалы				
	ГОСТ 26633-91	Бетон кл. В20	-	-	0,20	м куб.

Ведомость элементов каркаса К1 с анкерными выпусками

Поз.	Эскиз
1	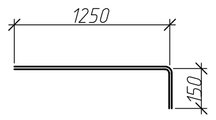
2	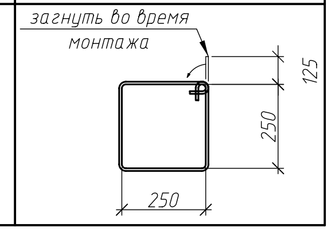

Спецификация арматуры на каркас К1

Поз.	Обозначение	Наименование	Кол.	Масса, кг Ед.	Масса, кг Всего	Примечание
1	ГОСТ Р 52544-2006	ø20 А500С, L= 1400	4	3,45	13,80	
2	——— // ———	ø6 AIII, L= 1250	4	0,28	1,12	
		ИТОГО			14,92	

Примечания:

1. При выполнении арматурных работ стержни в местах пересечений и перепуска скреплять вязальной стальной проволокой.
2. При изготовлении вязаных арматурных сеток вязать каждое пересечение стержней.
3. При гибке арматурных стержней не допускается их нагрев.
4. Сварные соединения арматуры выполнять согласно требованиям ТСН 102-00 и ГОСТ 14.098-91.
5. Арматурные каркасы изготавливать контактной точечной сваркой в соответствии с ГОСТ 14.098-91.

Изм.	Кол. уч.	Лист	N док.	Подп.	Дата	003 – АС II
						Объект : АВТОТЕХЦЕНТР, адрес : М.О., г. Мытищи, Волковское шоссе.
ГАП		Жуленко				Проект АВТОТЕХЦЕНТРА — Стадия: Р; Лист: 6; Листов: 107
ГИП		Зиновьев				
						Конструкция фундаментных ростверков Ф3 –:– Ф7. — НЕОКА, Москва www.neoka.ru