Корпус №2. Фундаменты. Опалубка

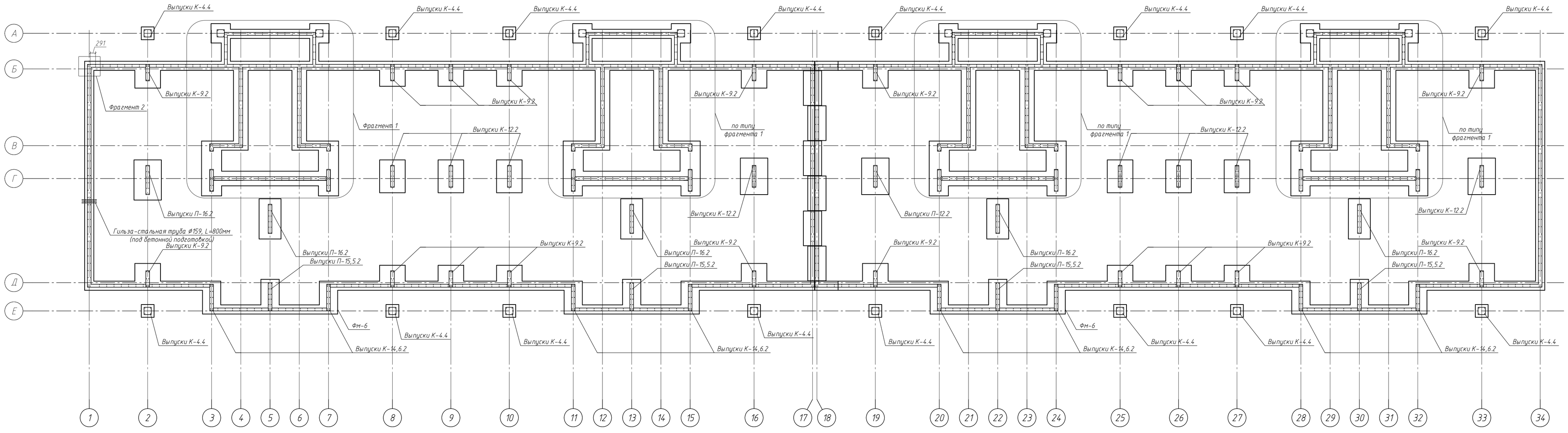

Фрагмент 1

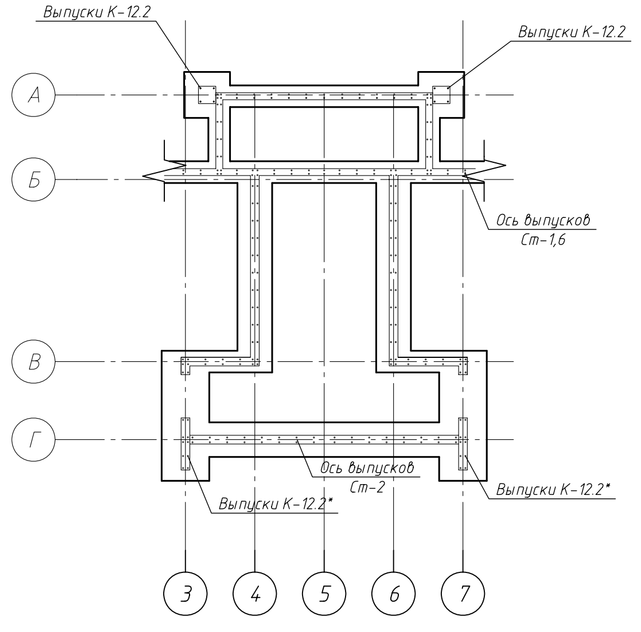

Фрагмент 2

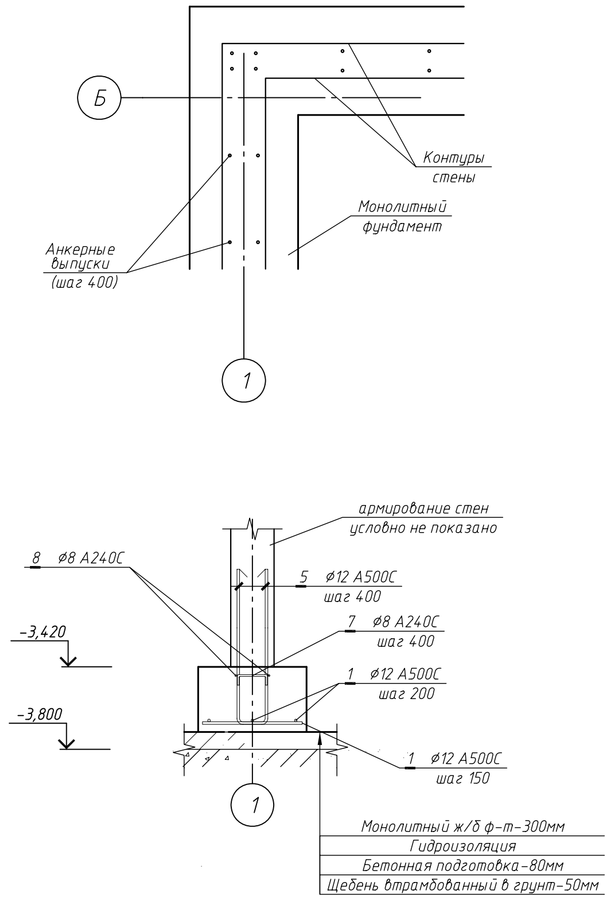

А-А

Устройство фундамента на деформационном шве по осям Б и Д

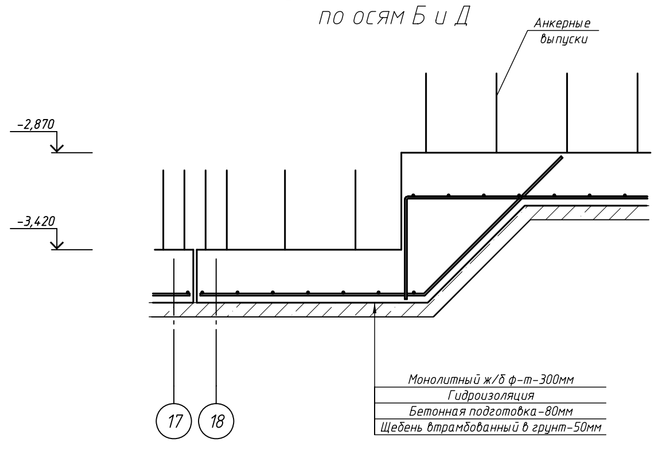

Б-Б

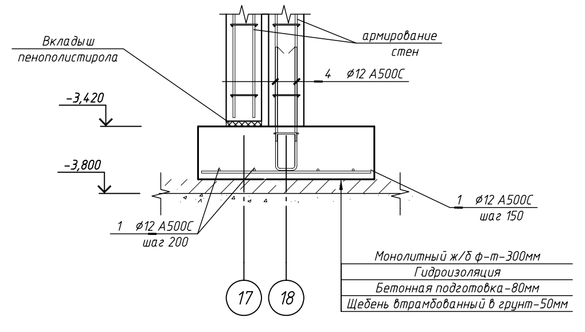

Схема расположения секций

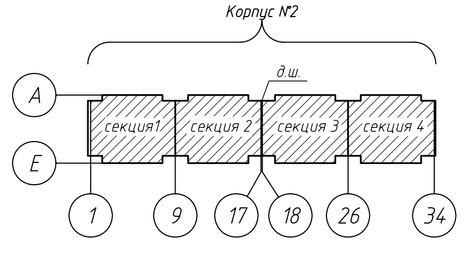

Примечания:

1. Общие указания см. лист 1
2. Выпуски см. лист 3
3. В комплекте принята следующая маркировка колонн и стен:

Колонны: К-L.B-X, где:
L – ширина сечения колонны, дм
B – высота сечения колонны, дм
X – условное обозначение типа колонны.
Стены: Ст-х.у, где:
х – толщина стен, дм
у – тип стены (см. разрезы).

0.000=82.60

Изм.	Кол. уч.	Лист	№ док.	Подп.	Дата	КЖ-012			
						"Квартал малоэтажной застройки м.Чит и м.Кочпон"			
ГАП		Жуленко				Корпус №2	Стадия	Лист	Листов
ГИП		Зиновьев					П	2	29
						Фундаменты. Опалубка	НЕОКА, Москва www.neoka.ru		

Взамен №

Подп. и дата

Инв. № подл.